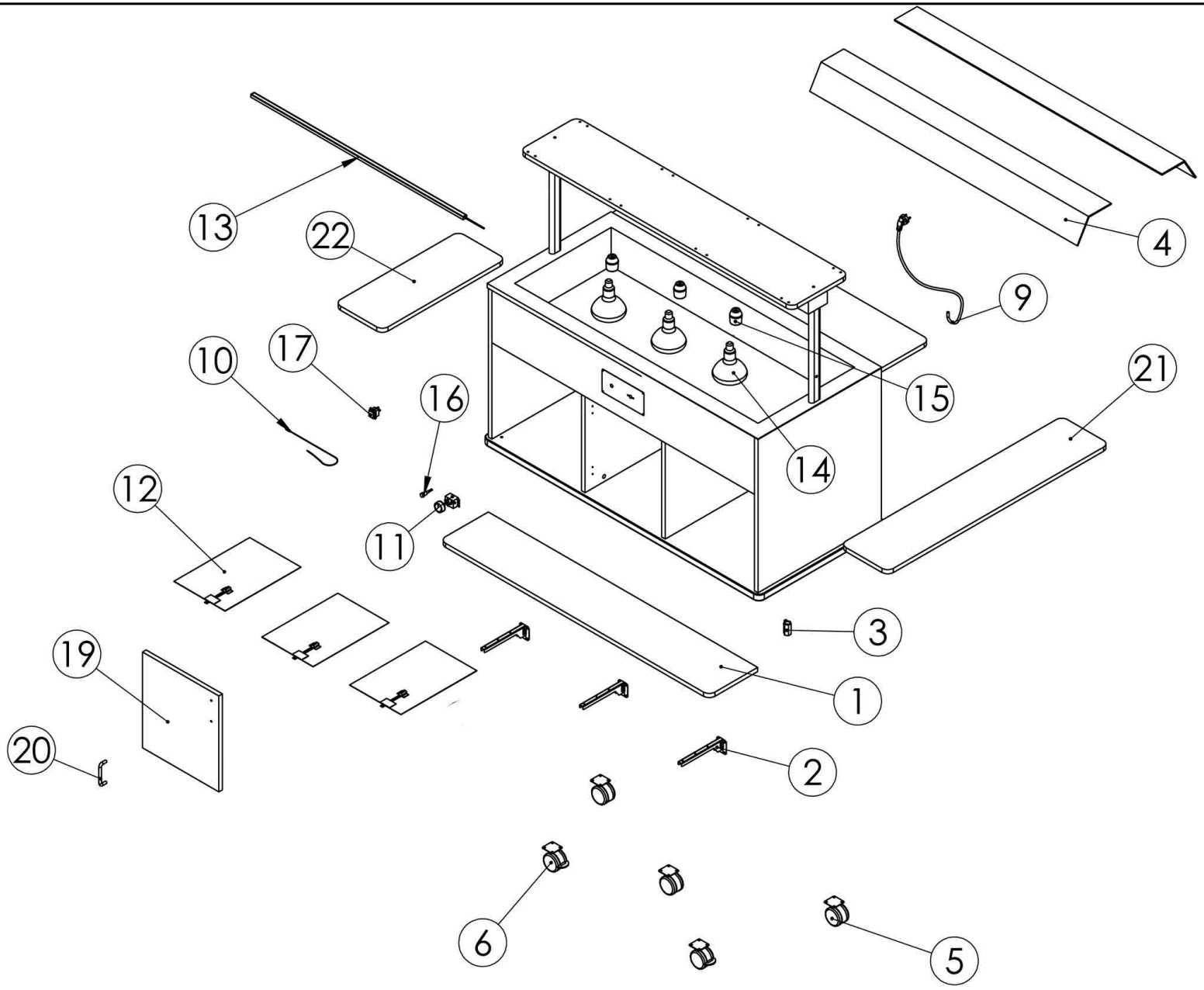

Bartscher	Kinder-Buffetwagen warm 4x1/1 Artikel-Nr.: 125631 / V1 / V2	Explosionszeichnung Datum 25.05.2021	Seite 1/2

Pos.	Artikelbeschreibung	Description of item	Artikel Nr./Item No.
1	Geschirrablage klappbar	Dish rack foldable, long side	E0SF2LEATH3LNO
2	Halterung Edelstahl klappbar	stainless steel rack	E0RL1INRIB250CATH
3	Ablasshahn	Tap 1/2	E0D0100RUB12
4	Hustenschutz Happy 4	Sneeze guard Happy 4	E0C02PLEROS4F
5	Rad o. Bremse	Wheel without brake	E0C02PI75
6	Rad mit Bremse	Wheel without brake	E0C02PI75FR
9	Spiralkabel 3x1,5 + Stecker Shuko	Spiral cable 3x1,5 + plug Shuko	E0D0500CAVO
11	Thermostat Happy 4	Thermostat Happy 4	E0D0300TE3090
12	Heizwiderständ	Silicone heating resistor 750W	E0D04INRSIL750
13	Lichtleiste LED Happy 4	LED Leister	E0D0200LAMPG
14	Infrarotlampe	Infrared lamp 150W	E0D0200INFRAWH150
15	Lampehalterung E27 Infra	Lamp holder E27 Infra	E0D0500PLAMP
16	Warnlicht	Warning light	E0D0500SPIASC
17	Hauptschalter	Green light switch	016210836