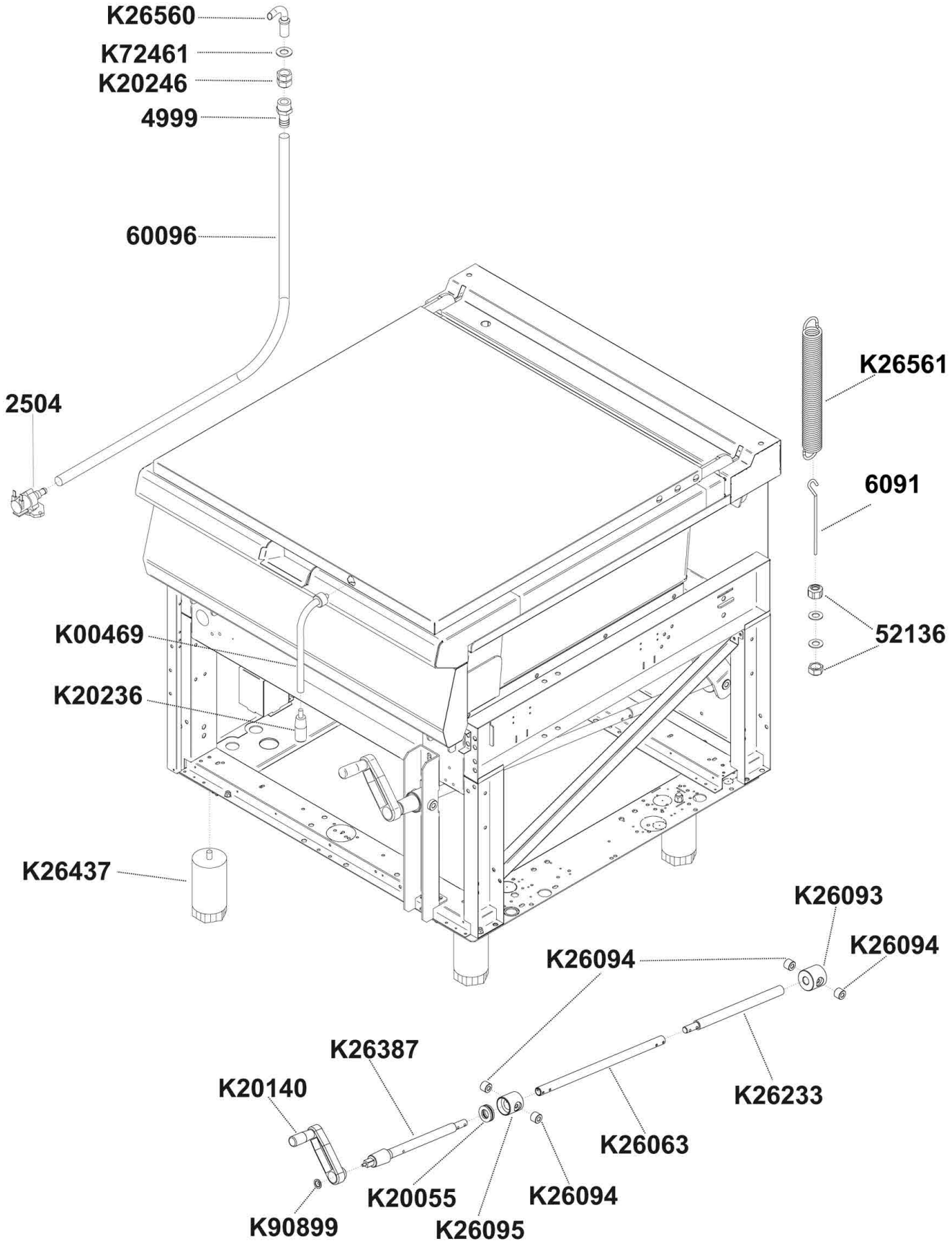


| | | | |
|---|---|---|---|
| Bartscher | Kippbratpfanne 700 E51LHK<br>Artikel-Nr.: 286681 | Explosionszeichnung<br>Datum 04.02.2022 | Seite 1/3 |

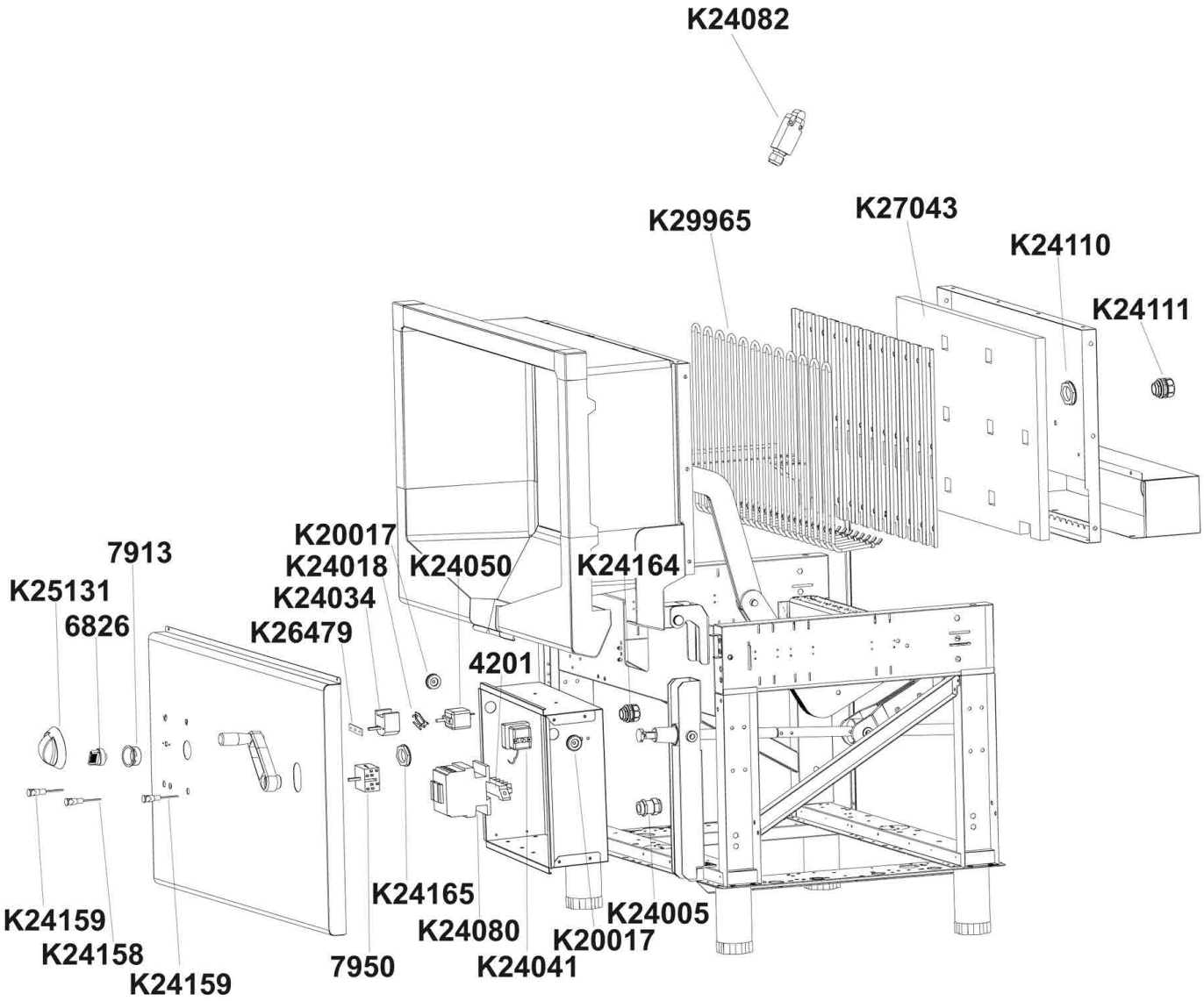
K24082
K29965
K27043
K24110
K24111
K20017
K24018
K24050
K24164
7913
K25131
K24034
6826
K26479
4201
K24165
K24159
K24080
K24005
K24158
K20017
7950
K24041
K24159

| Pos. | Artikelbeschreibung | Description of item | Artikel Nr./Item No. |
|---|---|---|---|
| K00469 | Verschraubung | Screw connection | E0K00469 |
| K20017 | Kabelhalterung m. Mutter PG29 | Cable holder w. nut PG29 | 049912 |
| K20055 | Halteklammer z. Thermostat | Connection | 049382 |
| K20140 | Schalter | Switch | 052332 |
| K20236 | Sicherheitsthermostat L.120 | Safety thermostat L.120 | E0K20236 |
| K20246 | Thermostat 50 - 305° C, dreiphasig | Thermostat, triphase, 50 - 305° C | E0K20246 |
| K24005 | Kontaktschalter 3-polig, 24A | Contact switch 3-pole, 24A | 049474 |
| K24018 | Endschalter f. Kippung | End switch f. tilting | 018276 |
| K24034 | Kontrolllampe Orange | Orange indicator light | E0K24034 |
| K24041 | Kontrolllampe Grün | Green indicator light | 049389 |
| K24050 | Verschraubung | Screw connection | 049113 |
| K24080 | Kabeldurchführung | Cable bushing | 049228 |
| K24082 | Endschalter f. Kippung | End switch f. tilting | 051907 |
| K24158 | Kontrolllampe Orange | Orange indicator light | E0K24158 |
| K24159 | Kontrolllampe Grün | Green indicator light | E0K24159 |
| K24164 | Lager, Messing | Bearing brass | 051004 |
| K24165 | Kabeldurchführung | Cable bushing | 051005 |
| K26063 | Zapfen f. Spindel | Pintle f. spindle | E0K26063 |
| K26093 | Fuß H130/190, mit Gewinde | Foot H130/190, w. thread | 049377 |
| K26094 | Einlaufrohr | Water loading spout | 049376 |
| K26095 | Feder | Spring | 049381 |
| K26233 | Heizelement | Heating element | E0K26233 |
| K26387 | Magnetventil | Magnetic valve | 049919 |
| K26437 | Verschraubung | Screw connection | E026437 |
| K26560 | Schlauch | Hose | E0K26560 |
| K26561 | Haken | Hook | E0K26561 |
| K29965 | Knebel, Drehknopf grau | Knob, control knob grey | E0K29965 |
| 2504 | Fassung f. Schalter | Switch bracket | E02504 |
| 4999 | Knebel | Tap wrench | E04999 |
| 60096 | Dichtung | Seal | E060096 |
| 6091 | Haken | Hook | E06091 |
| 6826 | Federscheibe z. Kurbel | Spring washer f. crank | 049393 |
| 7913 | Fassung f. Schalter | Switch bracket | 049391 |
| K25131 | Knebel | Tap wrench | E0K25131 |
| K26479 | Verschraubung | Screw connection | E0K26479 |
| K90899 | Kabeldurchführung | Cable bushing | 049921 |
| 7950 | Isolierung z. Heizkörper | Insulation f. heating element | E07950 |
| K24110 | Verschraubung | Screw connection | 049586 |
| K24111 | Kabeldurchführung | Cable bushing | 049587 |
| K27043 | Isolierung z. Heizkörper | Isolation f. heating element | E0K27043 |