Artikel-Beschreibung : Glühwein- und Heißwasserkessel
Modell HOT DRINK
Artikel-Nr. : 317-2000

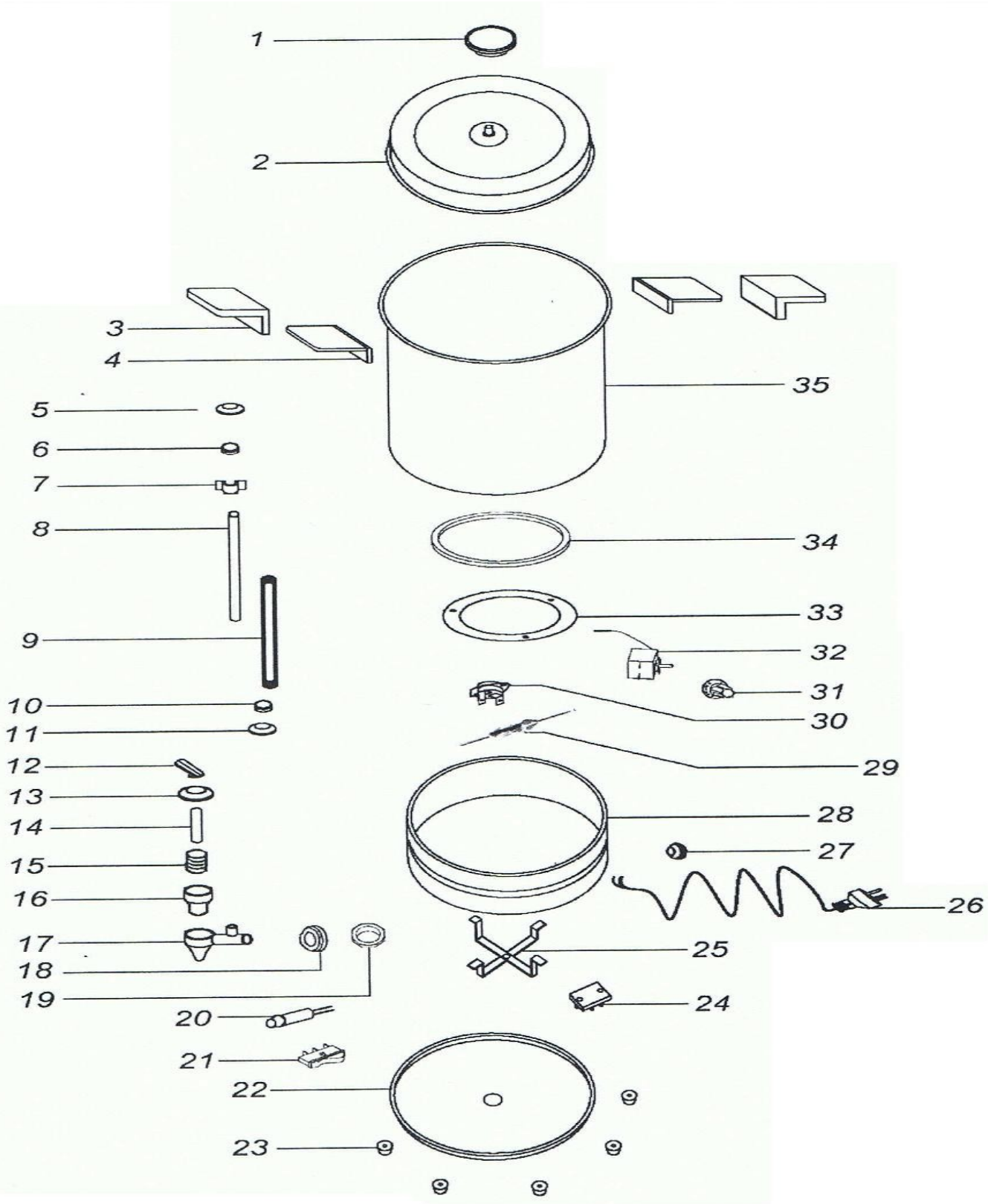

Saro Gastro-Products GmbH
Telefon: (0 28 22) 92 58-0
Sandbahn 6
e-mail: info@saro.de
46446 Emmerich am Rhein
Internet: www.saro.de